SMREKA

www.smreka.si
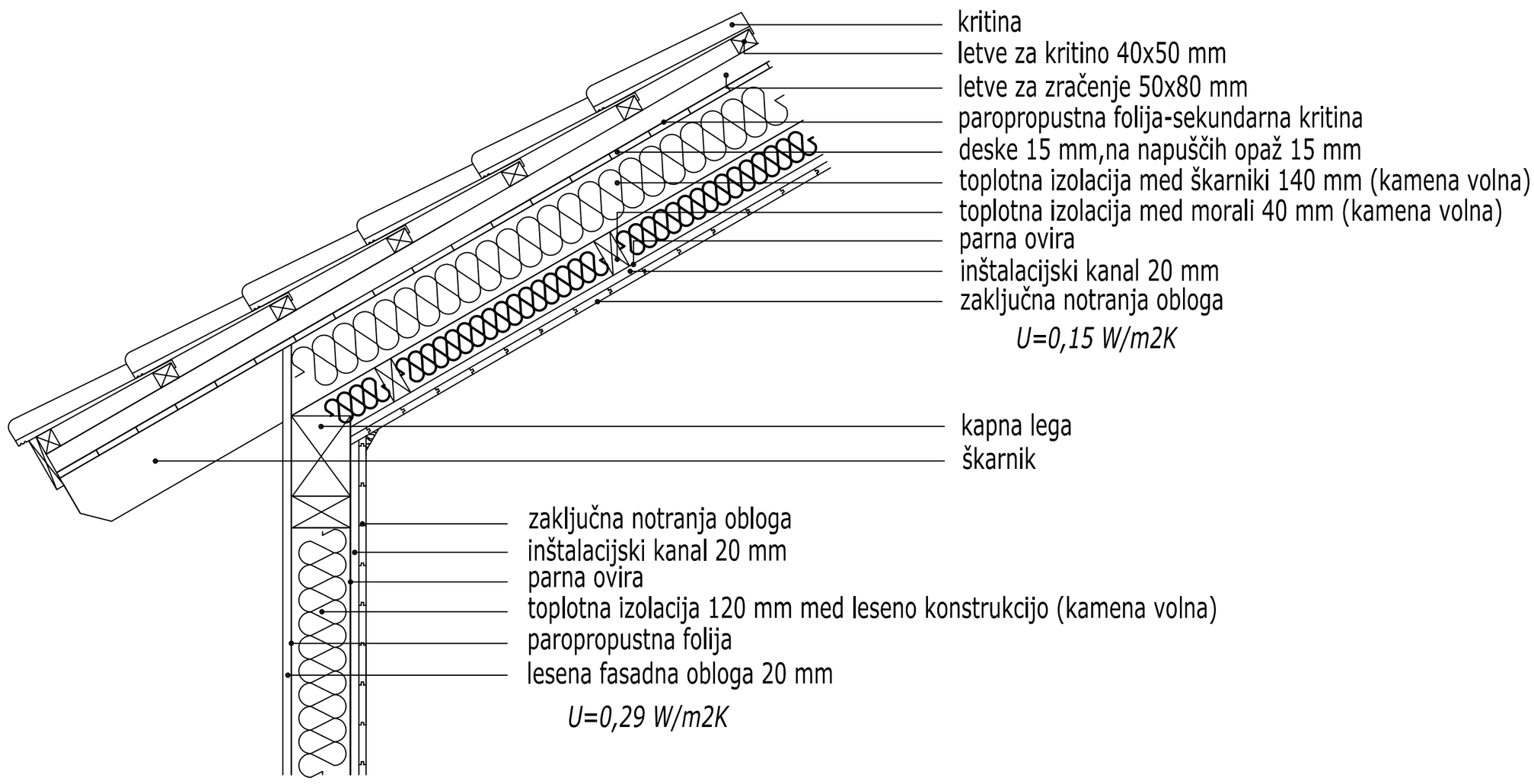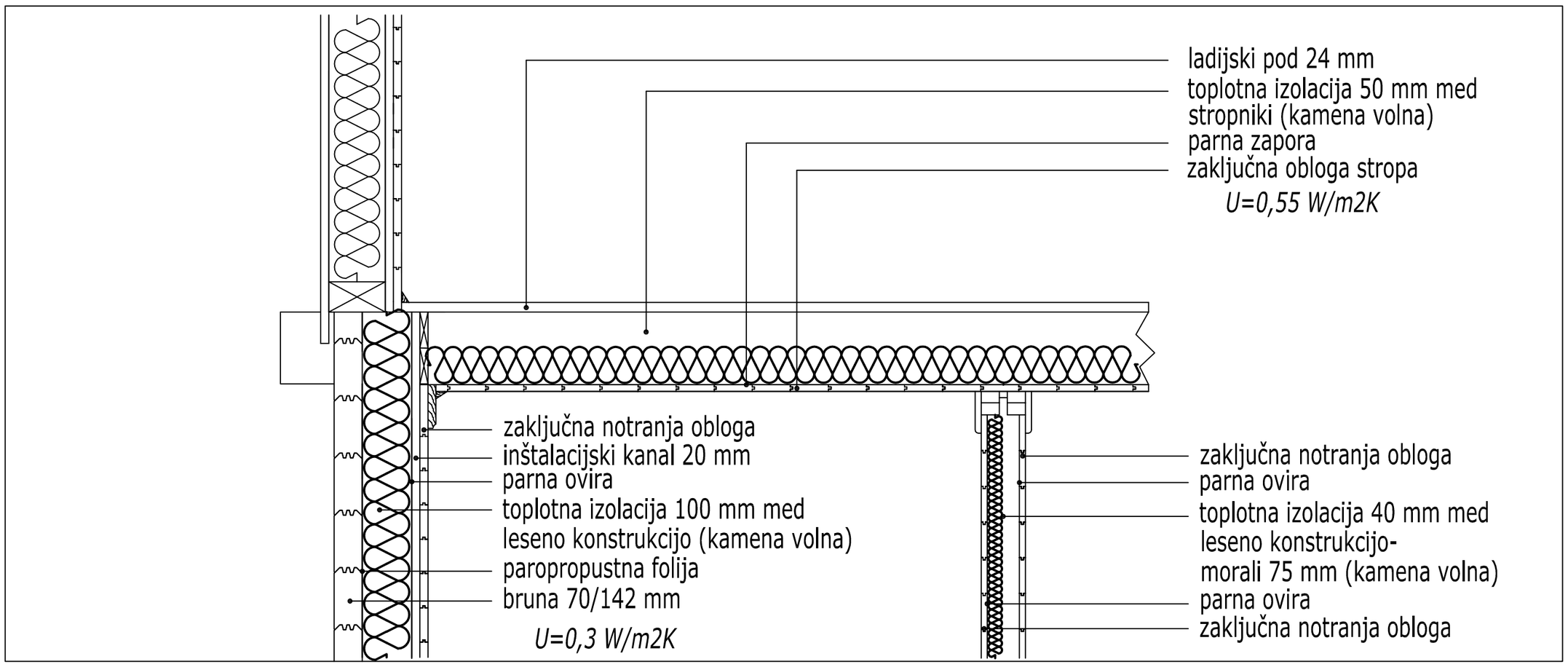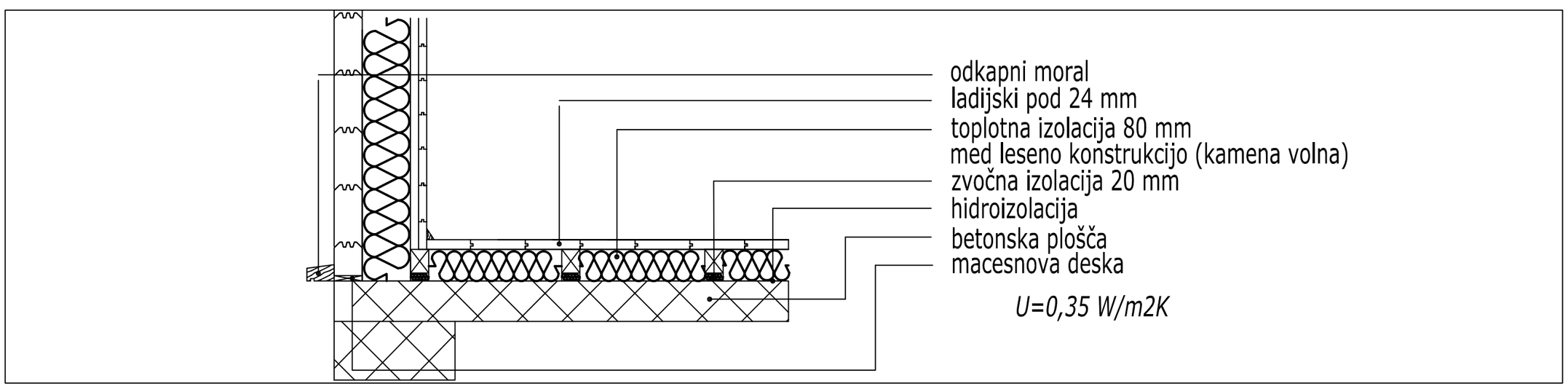
Počitniške hiše Smreka z notranjo izolacijo
Sistem standard prima