SMREKA

www.smreka.si
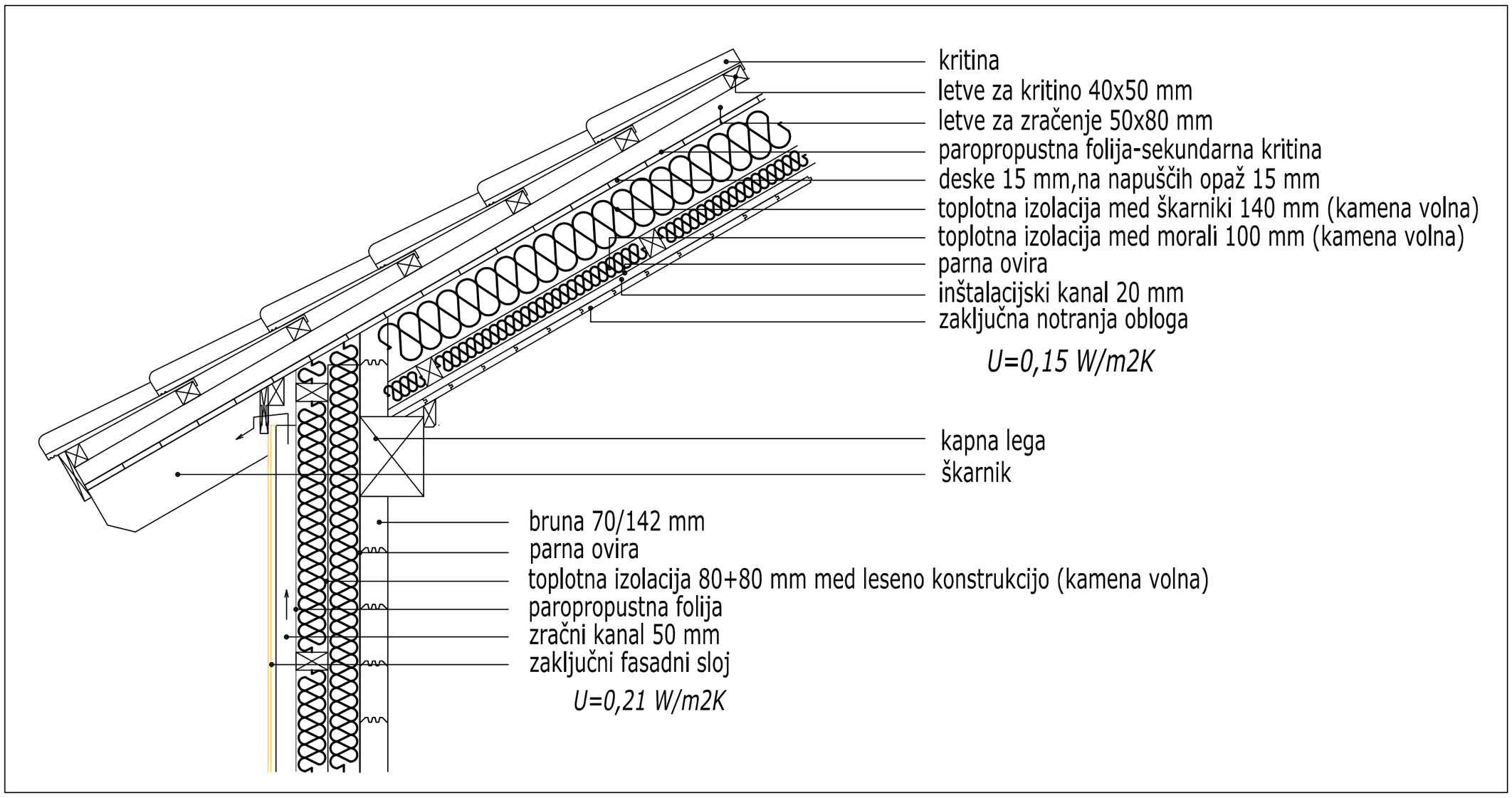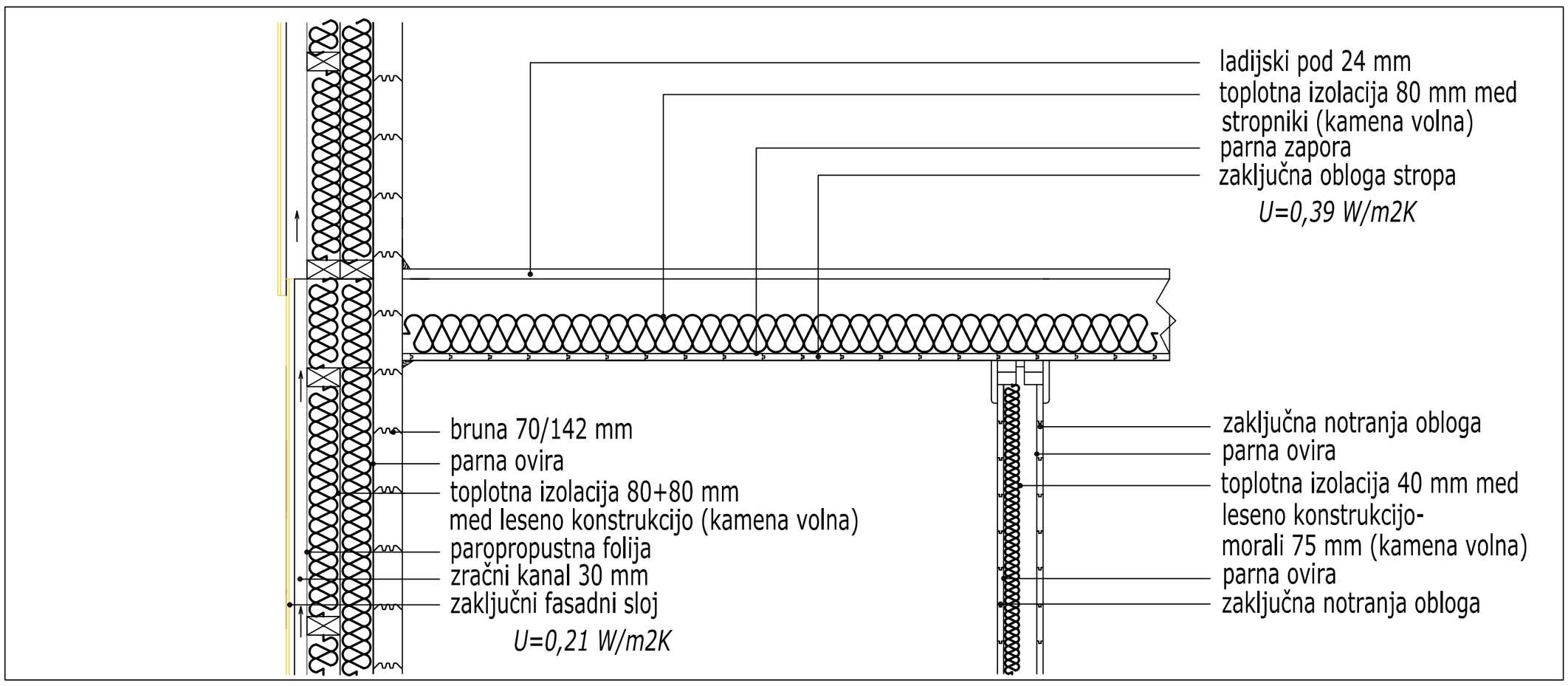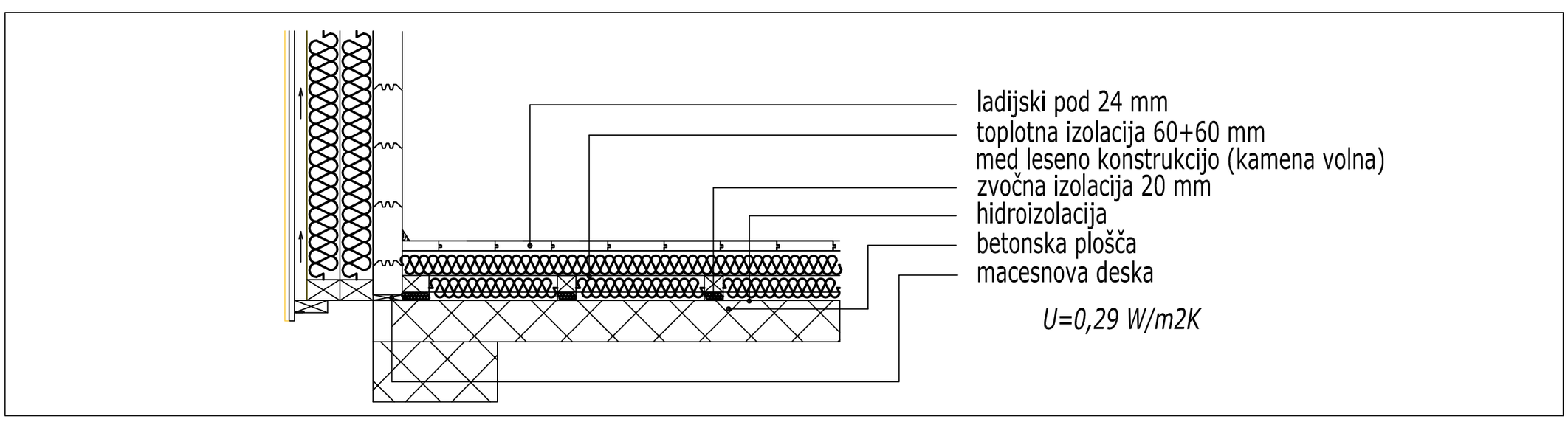
Počitniške hiše Smreka z zunanjo izolacijo
Sistem standard optima