SMREKA

www.smreka.si

Počitniške hiše Smreka z zunanjo izolacijo
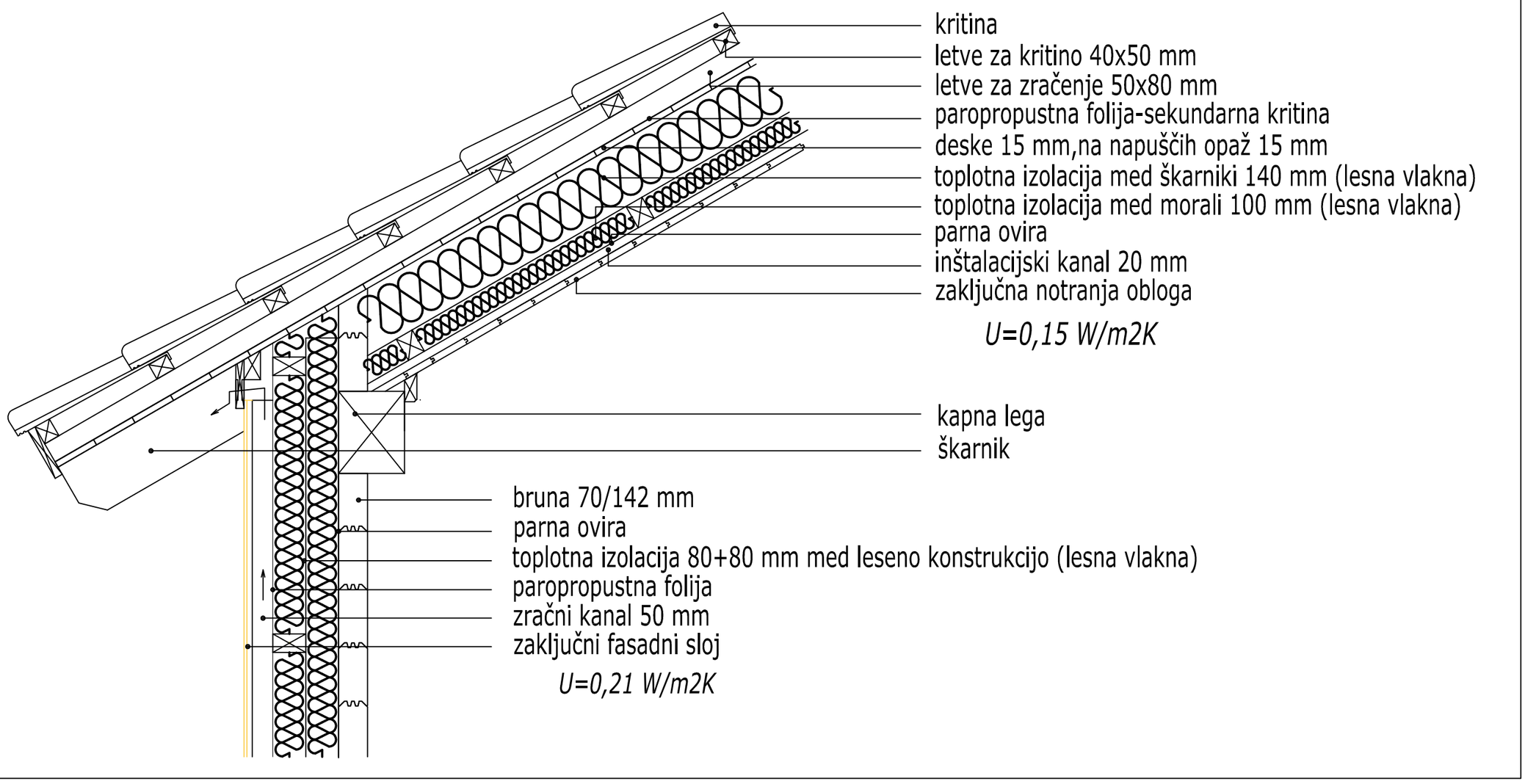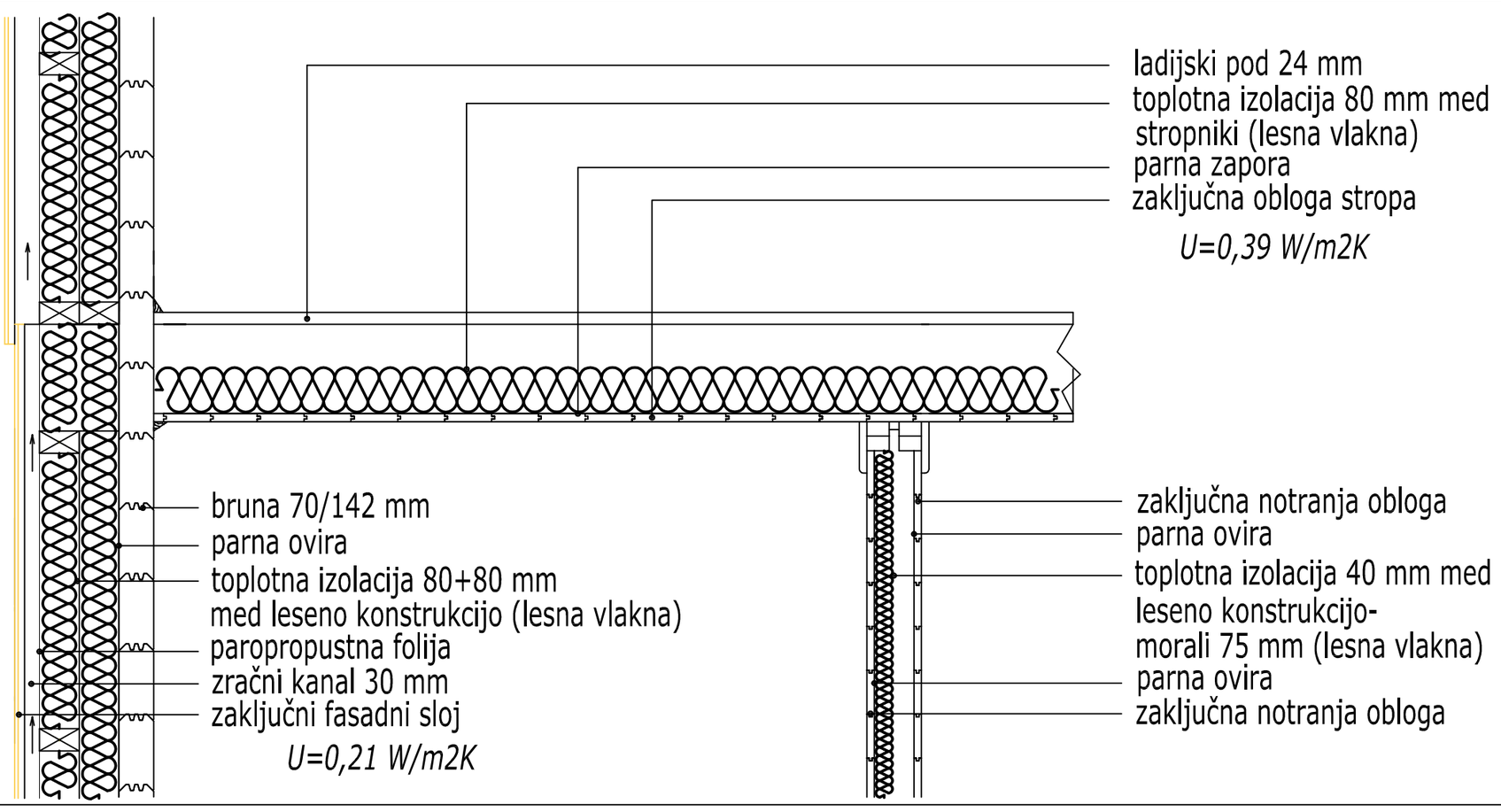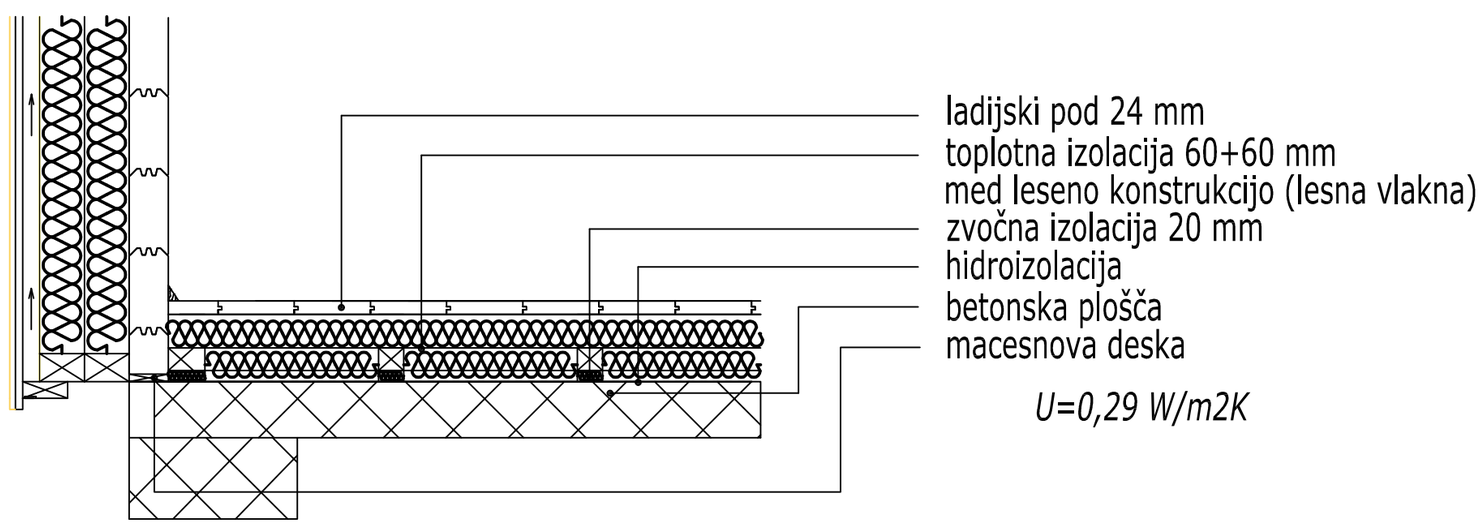
Sistem standard optima eko