SMREKA

www.smreka.si

Stanovanjske hiše Smreka z zunanjo izolacijo
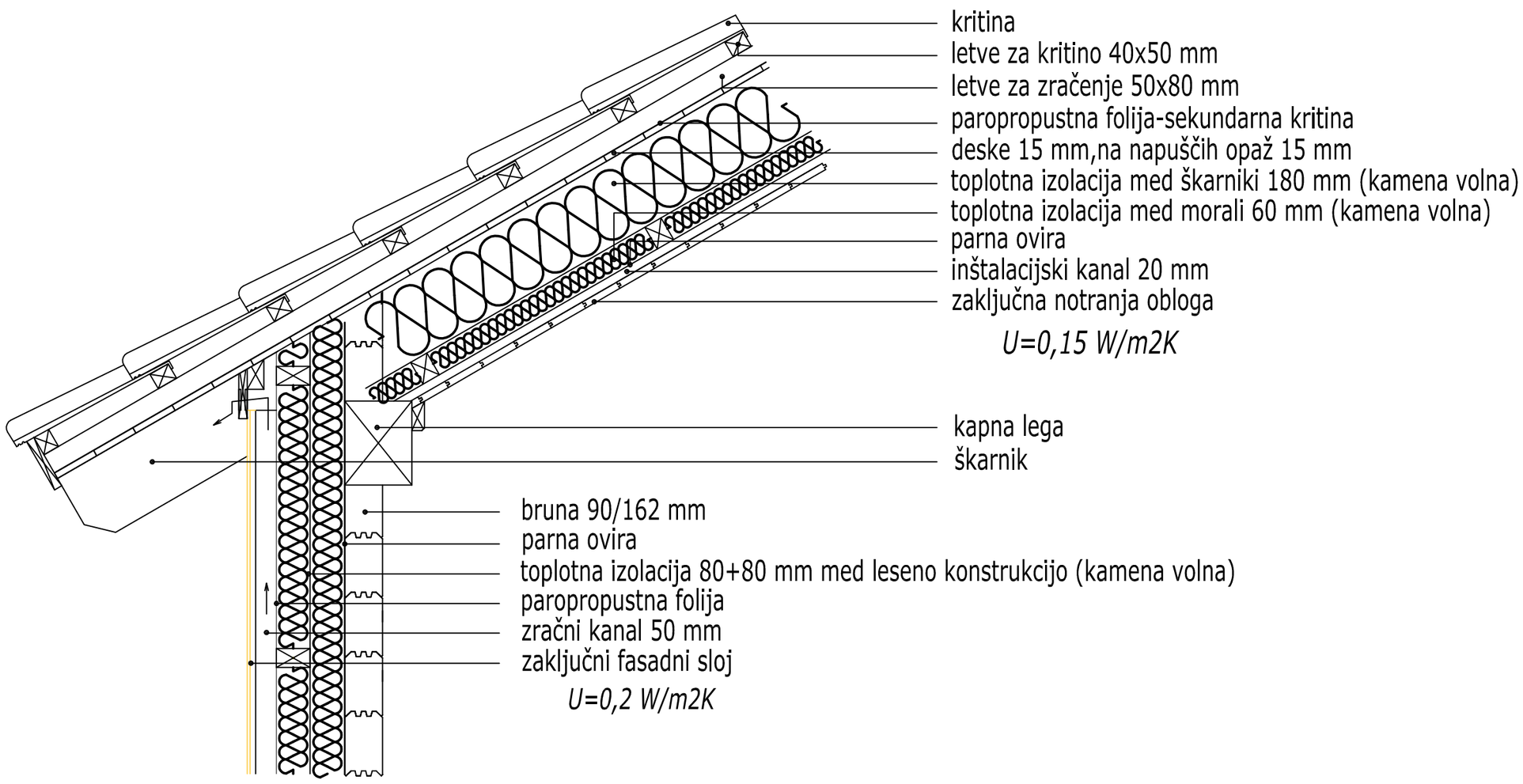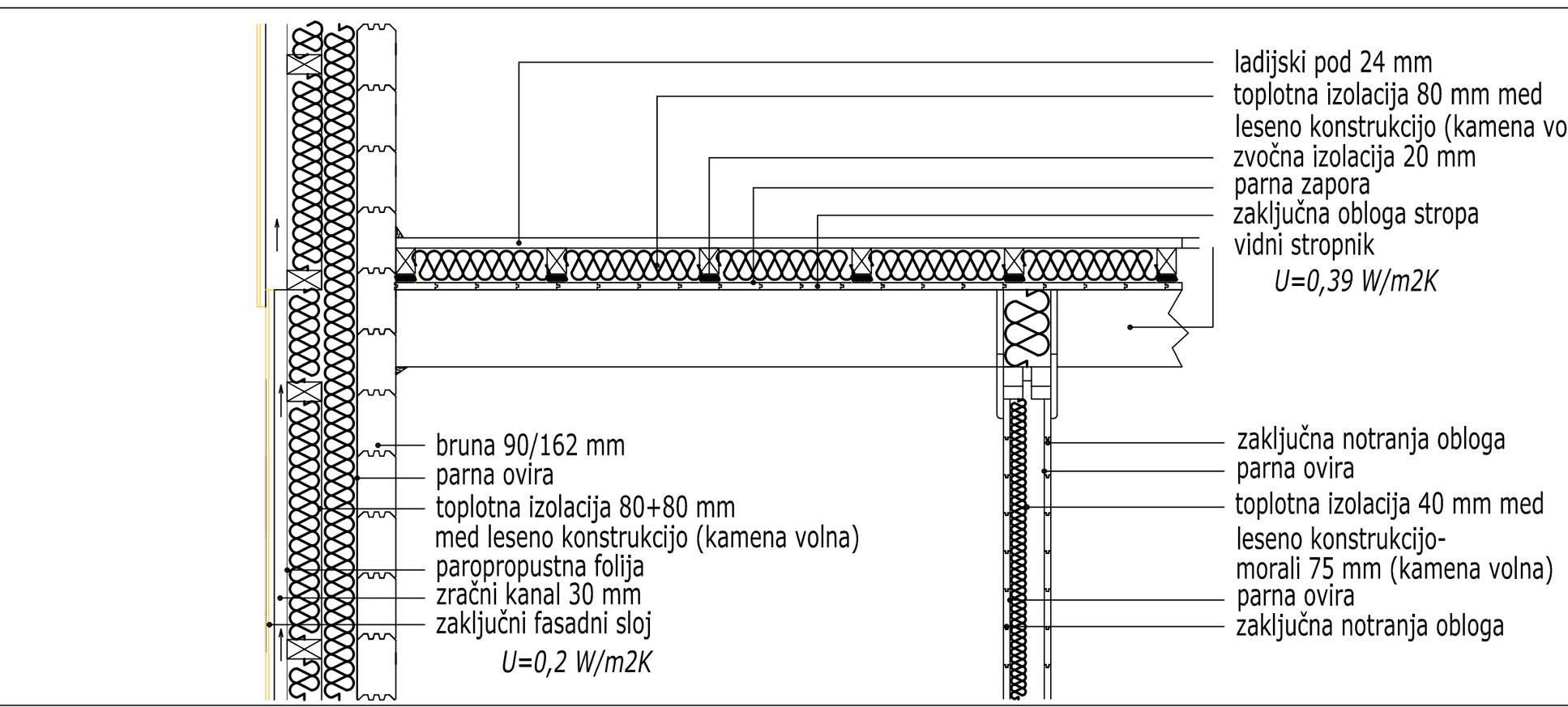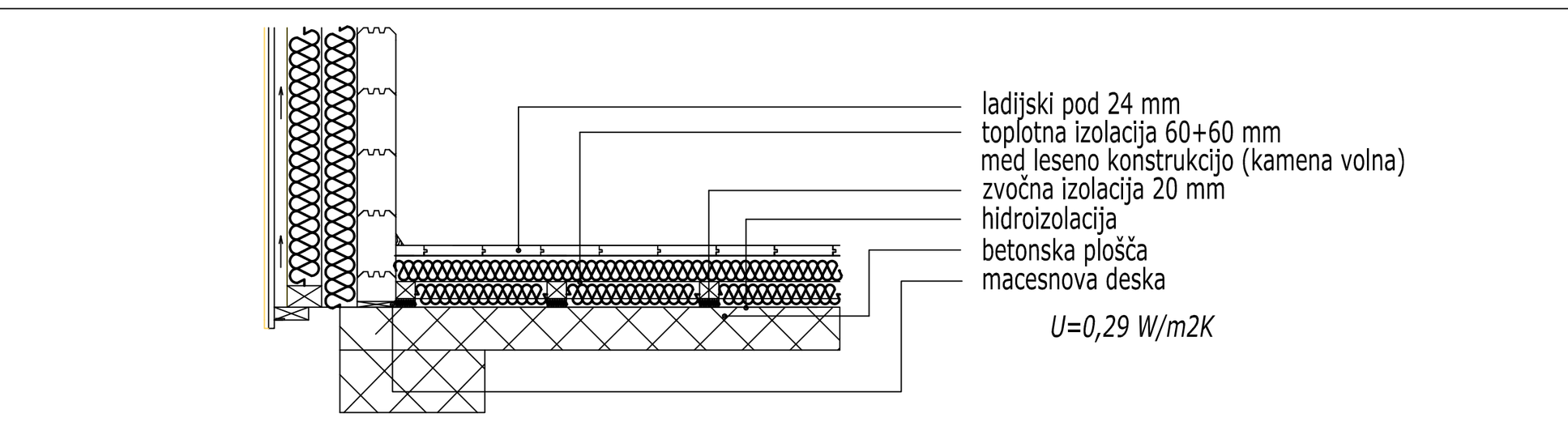
Sistem standard prima